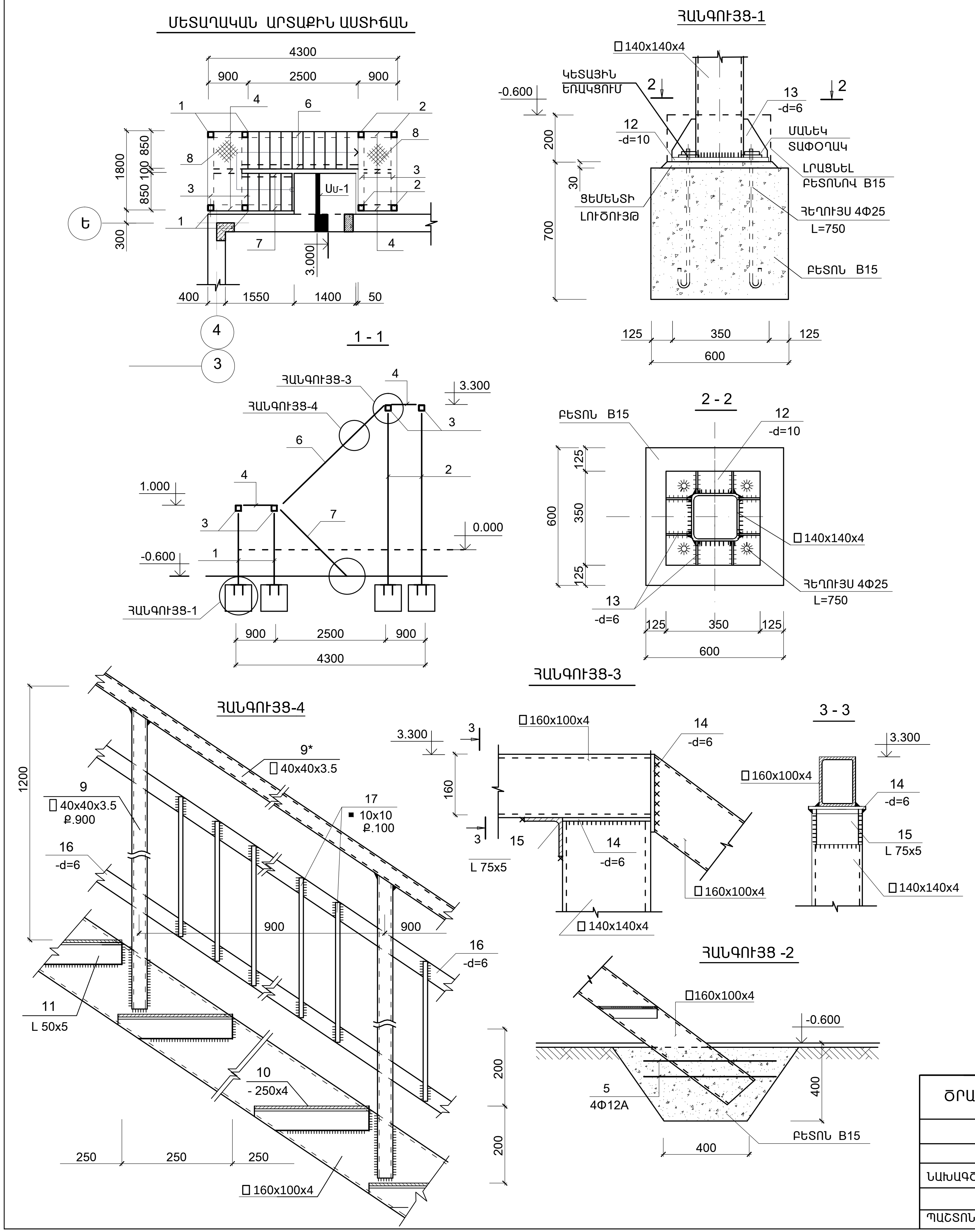

ՄԱՍՆԱԳԻՐԸ

ԴԻՐՔ	ՆՇԱՆԱԿՈՒՄԸ	ԱՆՎԱՆՈՒՄԸ	ՔԱՆ. ՀԱՏ	ՄԻԱՎ. ՔԱՇԸ ԿԳ	ԾԱՆՈԹ. ԿԳ
		ՄԵՏԱՂԱԿԱՆ ԱՐՏԱՔԻՆ ԱՍՏԻՃԱՆ (2 ՀԱՏ)			
1	ГОСТ 30245-2003	□140x140x4 L= 1640	4	27.48	110.0
2	ГОСТ 30245-2003	□140x140x4 L= 3940	4	66.0	264.1
3	ГОСТ 30245-2003	□160x100x4 L= 1520	4	23.56	94.2
4	ГОСТ 30245-2003	□160x100x4 L= 720	6	11.16	67.0
6	ГОСТ 30245-2003	□160x100x4 L= 3470	2	53.78	107.6
7	ГОСТ 30245-2003	□160x100x4 L= 2670	2	41.38	82.8
8	ГОСТ 8568 - 77*	-900x4 L= 1800	2	50.8	101.6
10	ГОСТ 8568 - 77*	-250x4 L = 600	16	4.71	75.4
11	ГОСТ 8509 - 86	L 50x50x5 L= 250	32	0.94	30.2
12	ГОСТ 19903 - 74	-350x10 L = 350	8	9.6	76.8
13	ГОСТ 19903 - 74	-105x6 L = 150	64	0.74	47.5
14	ГОСТ 19903 - 74	-150x6 L = 150	16	1.1	17.0
15	ГОСТ 8509 - 86	L 75x5 L= 100	16	0.58	9.3
	ГОСТ 24379-80	ՀԵՂՈՒՅՍ 4Φ25 L= 750	32	2.9	92.8
9	ГОСТ 30245-2003	□40x40x3.5 L= 1400	22	5.25	115.6
9*	ГОСТ 30245-2003	□40x40x3.5 L ըն = 15.0 մ	--	56.3	56.3
17	ГОСТ 2591-74*	■ 10x10 L= 1000	150	0.78	117.0
16	ГОСТ 19903 - 74	-6x40 L ըն = 30.0 մ	--	56.5	56.5
5	ГОСТ Р 52544 - 2006	∅ 12 A 500C ; L = 500	4	0.45	1.8
		ՄԵՏԱՂ. ԱՐՏԱԴՐԱՆՔ (ՄԱՆԵԿ,ՏԱՓՕՂԱԿ)			3.0
			ԸՆԴԱՄԵՆԸ		1526.5
	ՆՅՈՒԹԸ`	ԲԵՏՈՆ B15 ($մ^3$)			2.25

1. ԵՌԱԿՑՄԱՆ ԿԱՐԻ ՉԱՓԸ ԸՆԴՈՒՆԵԼ ԵՌԱԿՑՎՈՂ ԷԼԵՄԵՆՏՆԵՐԻ ՆՎԱԶԱԳՈՒՅՆ ՀԱՍՏՈՒԹՅԱՄԲ
2. ՄՈՆՏԱԺՈՒՄԻՑ ՀԵՏՈ ԲՈԼՈՐ ՄԵՏԱՂԱԿԱՆ ՄԱԿԵՐԵՍՆԵՐԸ ՀԻՄՆԱՆԵՐԱՐԿԵԼ ԵՎ ՆԵՐԿԵԼ ԷՄԱԼՈՎ 2 ԱՆԳԱՄ
3. ԵՌԱԿՑՈՒՄԸ ԻՐԱԿԱՆԱՑՆԵԼ Э-42 ԷԼԵԿՏՐՈԴՈՎ $h_կ$=4ՄՄ
4. ՄՈՆՏԱԺՈՒՄԻՑ ՀԵՏՈ ՄԱՆԵԿՆԵՐԸ ԵՌԱԿՑԵԼ

ԾՐԱԳՐԻ ԱՌԱՋԱԴՐԱՆՔ` TGQ-09			ՎԱՐԴԱՁՈՐԻ ՄԱՆԿԱՊԱՐՏԵԶԻ ԿԱՌՈՒՑՄԱՆ ՀԱՄԱՐ ԱՆՀՐԱԺԵՇՏ ՆԱԽԱԳԾԱՅԻՆ ԱՇԽԱՏԱՆՔՆԵՐ			
			ԿՈՆՍՏՐՈՒԿՏՈՐԱԿԱՆ ՄԱՍ	ՓՈՒԼ	ԹԵՐԹ	ԹԵՐԹԵՐ
				ԱՆ	ԵԿ-47	48
ՆԱԽԱԳԾ.	ԱՂԱՋԱՆՅԱՆ Լ.		ՄԵՏԱՂԱԿԱՆ ԱՐՏԱՔԻՆ ԱՍՏԻՃԱՆ	ԷՆՋԻՆԵՐԻՆԳ ԵՎՐՈՍ ՍՊԸ / ENGINEERING EVROS LLC		
ՊԱՇՏՈՆ	ԱԶԳԱՆՈՒՆ	ՍՏՈՐԱԳՐ.				